G0002 Points de Graissage SB300, SB330, SB360

G0002FR	Version 1	Générale	24 Oct 01

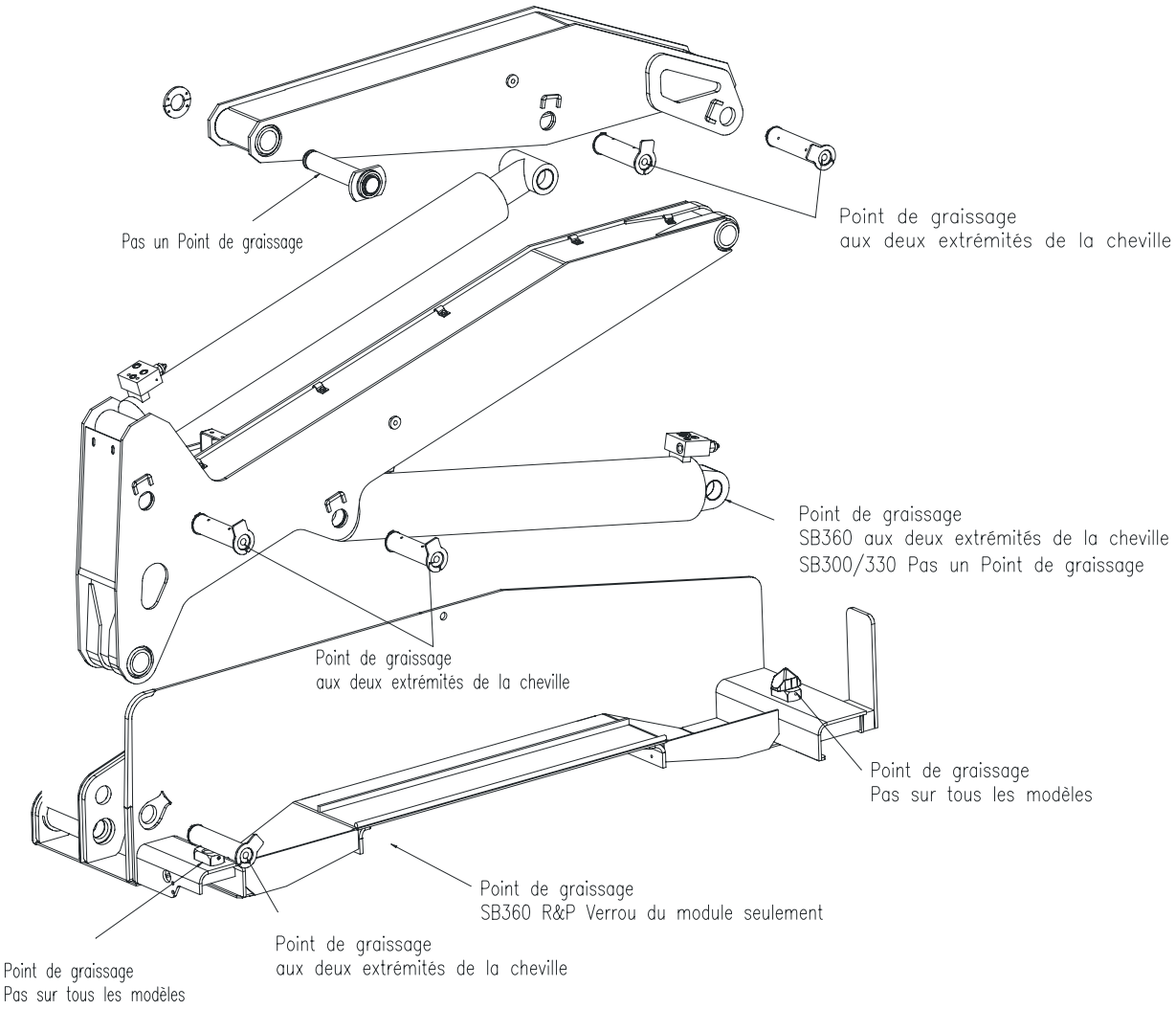

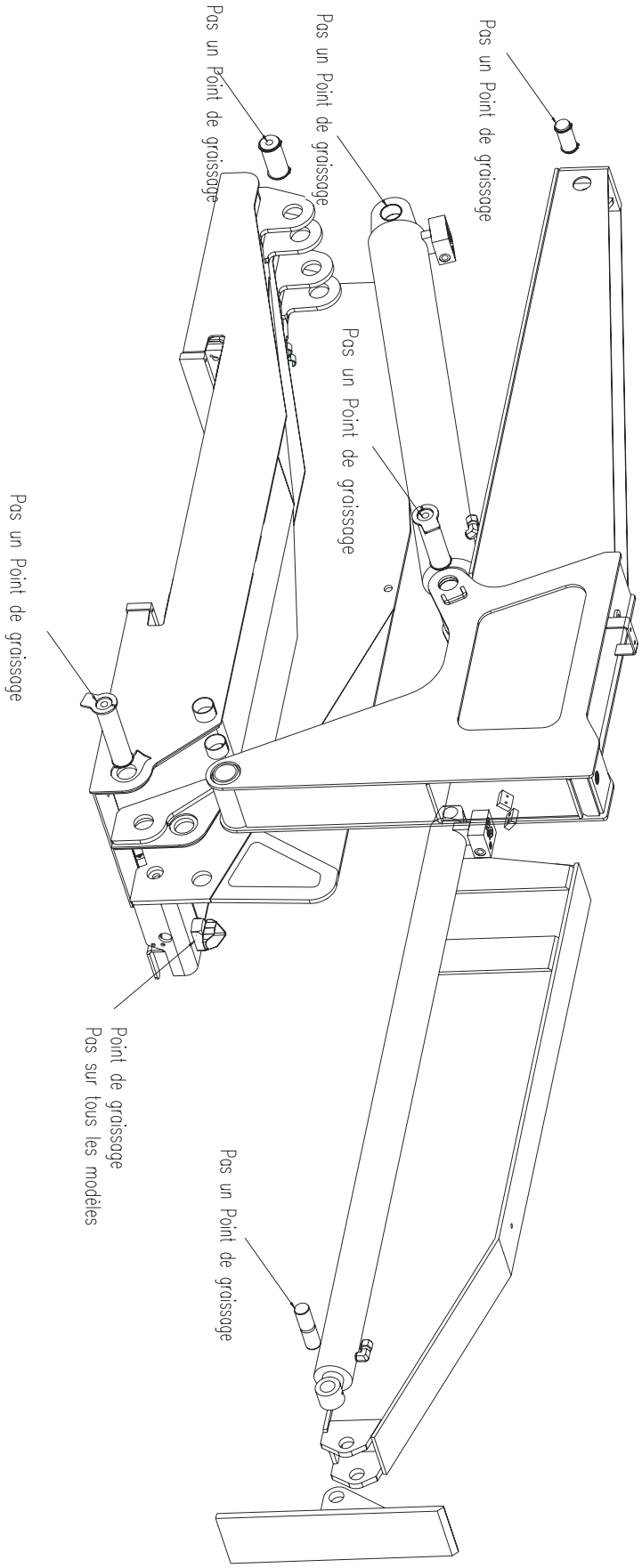
Pas un Point de graissage
Pas un Point de graissage
Pas un Point de graissage
Pas un Point de graissage
Pas un Point de graissage
Point de graissage
Pas sur tous les modèles
Pas un Point de graissage